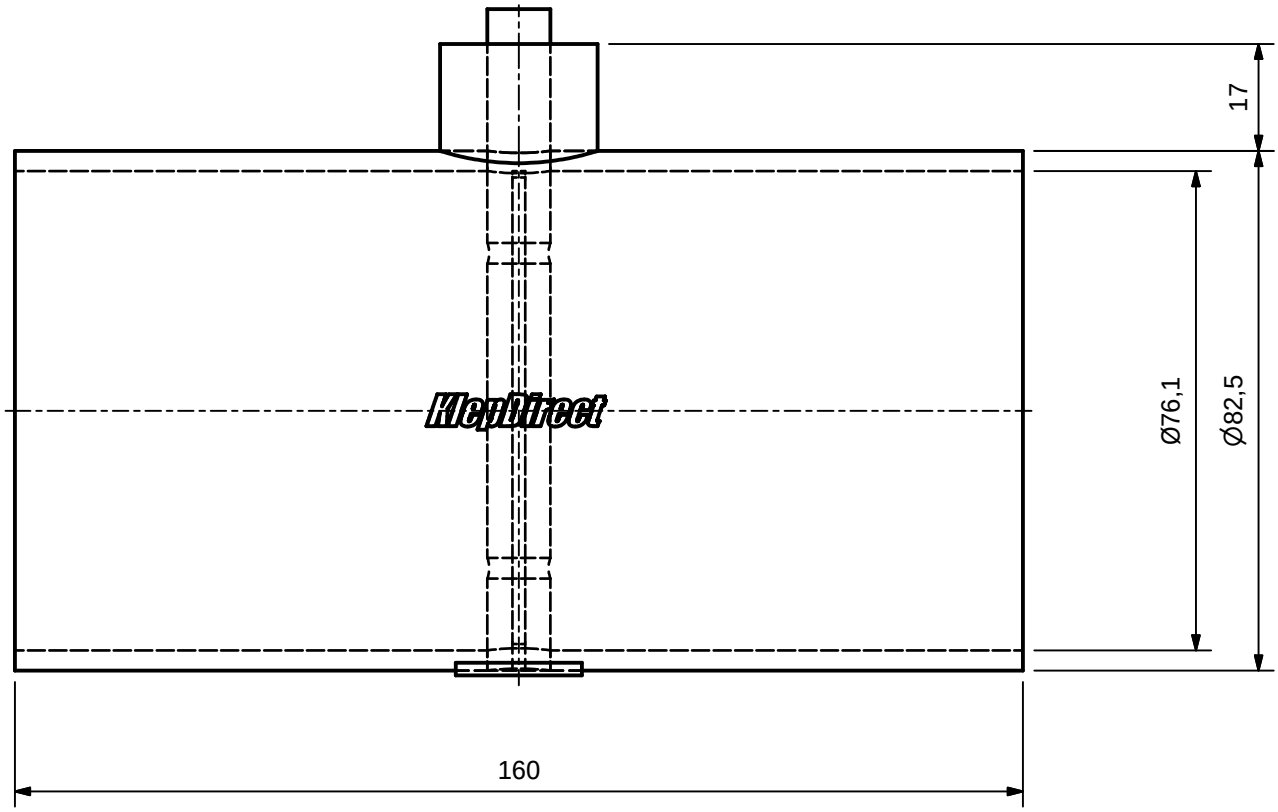

KlepDirect®		MERK:	OKE	TEMP.(MAX):	300°C	GEWICHT:	1,4 KG
		TYPE:	1	DRUK(MAX):	CONFORM DIN2448	DN:	82,5
	FORMAAT: A4	AANSLUITING:	GELASTE AANSLUITINGEN	MATERIAAL:	MEERDERE MOGELIJKHEDEN	LEKKAGE:	5% van KV 90°
MAATEENHEID: mm	SCHAAL: N.V.T.	ARTIKEL#:		MEDIUM:	GASSEN	KLEPTYPE:	VLINDERKLEP