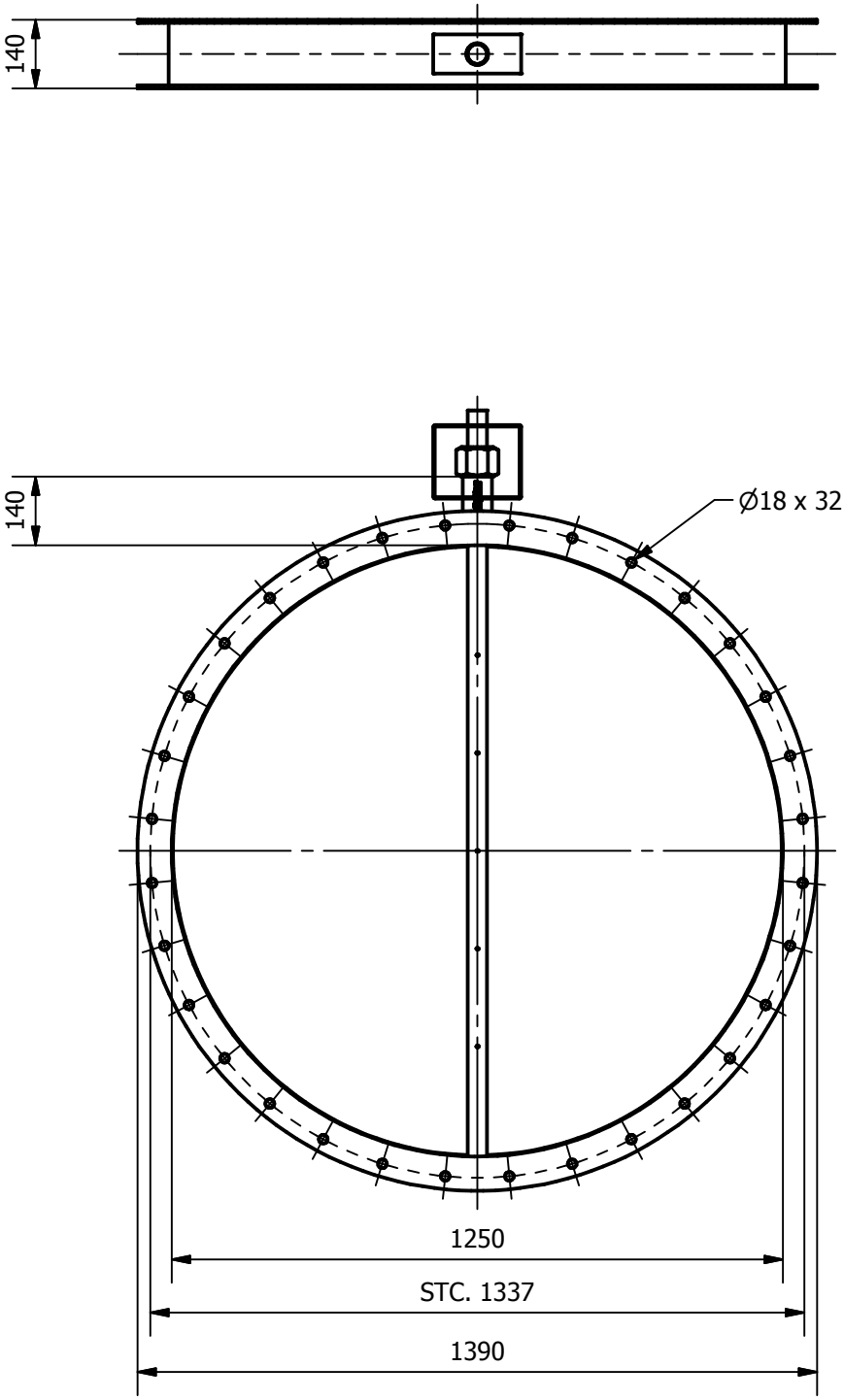

KlepDirect®		MERK:	OKE ARMATUREN	TEMP.(MAX):	900°C	GEWICHT:	135 kg
		TYPE:	GEFLENSD R2	DRUK(MAX):	0.5 bar	DN:	1250
	FORMAAT: A4	AANSLUITING:	DIN24154 R2	MATERIAAL:	DIVERS	LEKKAGE:	1%, 2%, 5% van KV 90°
MAATEENHEID: mm	SCHAAL: N.V.T	ARTIKEL#:		MEDIUM:	LUCHT / ROOKGASSEN	KLEPTYPE:	VLINDERKLEP / GEFLENSD